Combi
Attendant Operated Shower Toilet Chair
201903314/201904314/201911314
User Manual

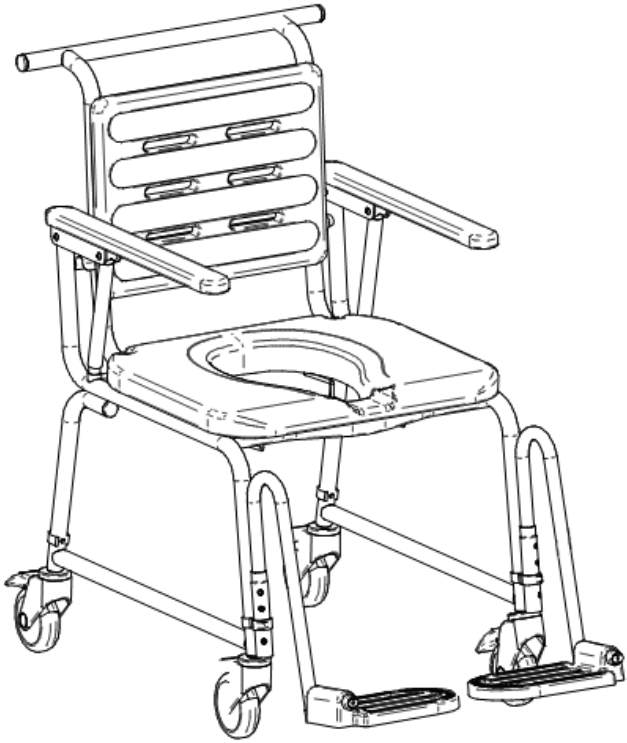

handicare

Please read the instructions before you start using this product.
Please keep the user instructions for future reference.

2013/06

Instructions for use

These instructions apply to all attendant-operated Combi Chairs (except Combi Tilt models).

Overview and Use:

The Combi is a very versatile chair, suited for semi-dependent or fully dependent individuals and those who require assistance with personal hygiene.

Fabricated entirely of rust-proof materials and components, the Combi includes 4 locking, stainless steel casters. The chair can be used as a commode, a shower chair and a transport chair for indoor use. The Combi Chair features fold up armrests, useful for both caregiver and user during assisted transfers. The polyurethane (PUR) seat, backrest, and armrests provide comfortable, anti-slip padding for the user.

Assembly – see figure 1

Frame Assembly:

Remove the snaplocks and mount the backrest into the holes in the frame. Replace the snaplocks, ensuring they are inserted correctly into the steel tube with both pins correctly placed in the holes. It is possible, although not necessary, to detach the backrest when the Combi chair is used over a toilet.

Assembling the casters:

FRONT casters: Insert the inner-tube (caster) into the chair leg, aligning the larger hole of the caster tube with the hole in the leg tube. Insert the snaplock at the appropriate height with the black part facing to the front.

REAR casters: Insert the inner-tube (caster) into the chair leg, aligning the larger hole of the caster tube with the hole in the leg tube. Insert the snaplock at the appropriate height with the black part facing to the back.

To ensure proper alignment of the casters, the snaplock pin will not fit into the tubes if the holes are mis-aligned.

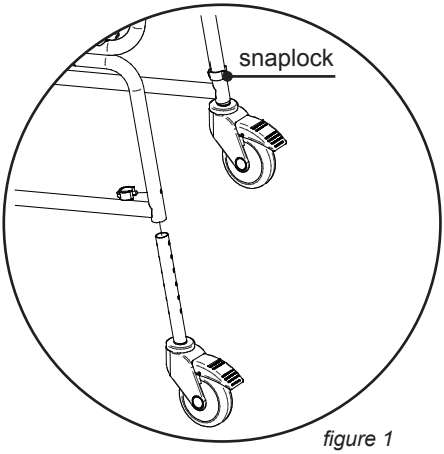

figure 1

Bedpan / Bucket frame – see figure 2:

The bedpan / bucket frame can be used in combination with a keyhole or round shaped bucket.
To assemble: The two end pieces (B, on the drawing) rest on the rear of the seat frame.
For keyhole shape bucket, insert the two front rods (A) into the inner holes (C).
For all other bucket shapes use the outer holes (D). If no bucket or bed pan is being used, the frame may be detached so the chair fits easily over a toilet.

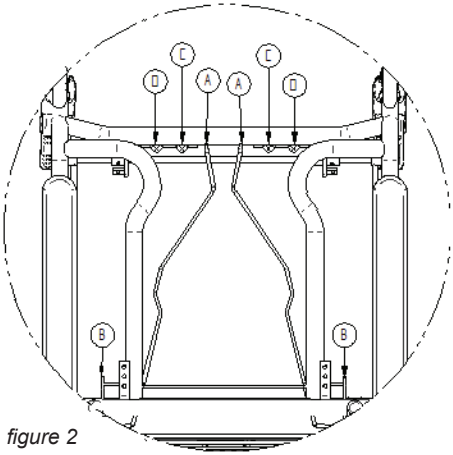

figure 2

Height Adjustment – see figure 3:

By re-positioning the snaplocks on the chair legs, the Combi may be adjusted to 6 different heights.
To adjust the height of the chair:
1. Remove snaplock
2. Select one of the 6 positions
3. Reinsert snaplock.

Repeat for all 4 legs.
IMPORTANT: Check that all four legs are the same height and that all of the snaplocks are inserted correctly into the frame before use.

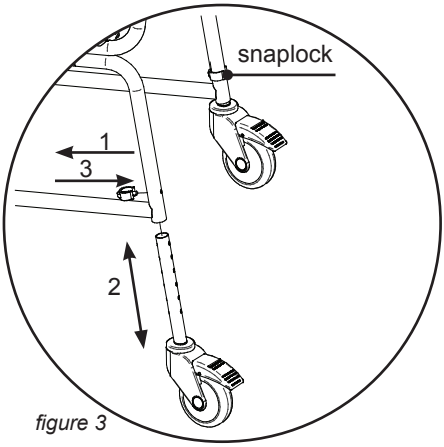

figure 3

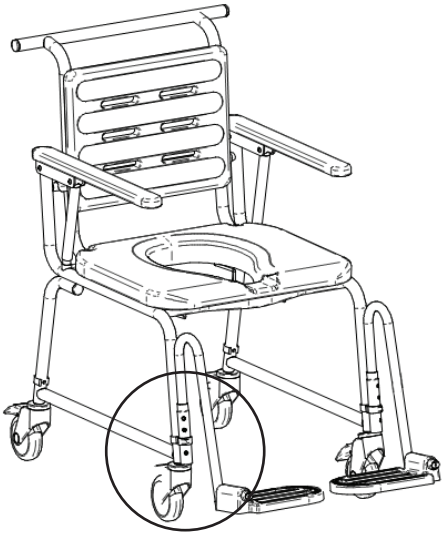

Maintenance / Cleaning

To ensure longevity of the chair and safety for the user, the following should be included in the daily inspection:

- Inspect and clean the wheels of dust and dirt
- Inspect and clean the wheel brakes of dust and dirt
- Check that all screws and nuts are properly tightened
- Check that the snaplock clips are securely fastened

After each use, or according to facility protocol, the Combi chair may be cleaned/disinfected with non-abrasive, non-corrosive solutions. The PUR seat and backrest can be detached for cleaning, as can the bucket / bedpan holder (NOTE: the rear section of the bucket / bedpan holder must be lifted upwards **before** removing the two rods from the holes). The entire Combi chair may also be washed / autoclaved at 85 degrees Celsius for 3 minutes. Avoid harsh solvents and chlorine. If alcohol is used to clean the black polyurethane, discolouration may occur. Ensure all parts are re-attached correctly prior to use.

Reuse

Follow the above procedures. Defective or worn parts must be replaced.

WARNINGS

- **Max. load Combi Standard & Low: 150 kg / 330 lbs, Combi Wide: 200 kg / 440 lbs.**
- Check the condition of the snaplocks frequently, and regularly check that the snaplocks are inserted correctly into the frame.
- Lock wheels when chair is stationary and also during transfers to and from the chair.
- The Combi chair is not designed to be used as seating for extended-periods.
- The Combi chair should be pulled backwards over thresholds. For optimal caregiver ergonomics, the push handles should be at elbow height.
- Always use the COMBI chair with armrests in place (folded down). Armrests (and footrests, if present) should only be flipped up during transfer to and from the chair.
- If the castors are adjusted in height, it is important to mount them again correctly (see “Assembling the Casters” above). Ensure that all 4 casters are adjusted to the same height.
- Keep fingers away from the armrest joints to avoid pinching during raising and lowering.
- Use the chair only on a flat, even surface.
- Insert or remove the bedpan/bucket when the chair is not in use.
- Do not store the chair in direct sunlight as the black surface may become hot and uncomfortable for the user.
- To avoid injury, do not insert fingers or toes into the drainage holes in the backrest or footrests.

Disposal
Sort the plastic parts as ‘flammable’ and steel parts as ‘metal’ for disposal or recycling.

Warranty
Two years for the frame. Seven years against rust.

List of configurations, accessories and spare parts

Combi chair

201904314	Combi chair standard model
201903314	Combi chair low model
201911314	Combi chair wide model

Accessories

200360004	Headrest Combi chair
201130314	Soft backrest standard size – Combi
201120040	Seat with forward tilt Combi chair black
200382004	Hip belt Combi chair
201040314	Front cross bar Combi chair white-black
201030310	Arm rest lock Combi chair / pair
201070314	Lateral body support Combi chair-right
201072314	Lateral body support Combi chair-left
201060004	Amputee support Combi chair
201061004	Leg support Combi chair
200810004	Footrests Combi chair / pair
200384004	Heel & calf strap Combi chair
853100604	Transport seat cover Combi chair black
853100034	Bucket with lid Combi chair key hole shape
853100033	Bucket with lid Combi chair round grey

HANDICARE BATHROOM SAFETY
P.O. Box 70, NL-2640 AB Pijnacker, The Netherlands
T +31 (0)15 369 54 40, info.LS@handicare.com
www.handicare.com

Materials

Frame:	Stainless steel
Surface coating frame:	Powder coating
Seat, Backrest, Armrests:	Polyurethane (PUR)
Footplates:	Polypropylene
Snaplock Clips:	Chrome pin/Polypropylene

Technical Specifications

Seat height interval:	Standard:	50.5-63 cm / 19.9”-24.8”, adjustable
	Low:	45.5-54.5 cm / 17.9”-21.5”, adjustable
	Wide:	50.5-63 cm / 19.9”-24.8”, adjustable
Seat measurements, width x depth:	51 cm x 43.5 cm / 20” x 17.1”	
Toilet opening, width x depth:	21 cm x 31 cm / 8.2” x 12.2”	
Width between armrests:	Standard:	43 cm / 17”
	Low:	43 cm / 17”
	Wide:	53 cm / 20.8”
Armrest, length:	48 cm / 18,8”	
Armrest, width:	5 cm / 2”	
Backrest, width x height	41 cm x 31 cm / 16,1” x 12,2”	
Outer measurements, width x depth:	Standard:	54 cm x 71 cm / 21.2” x 27.9”
	Low:	54 cm x 71 cm / 21.2” x 27.9”
	Wide:	64 cm x 71 cm / 25.1” x 27.9”
Castors:	Ø 100 mm / 4”	
Total weight:	Standard:	20 kg / 44 lbs
	Low:	20 kg / 44 lbs
	Wide:	21 kg / 46 lbs
Max. user weight:	Standard:	150 kg / 330 lbs
	Low:	150 kg / 330 lbs
	Wide:	200 kg / 440 lbs

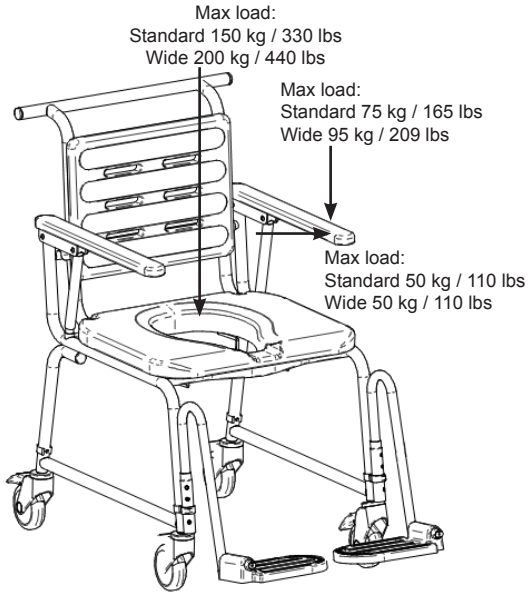

Combi stol

201903314/201904314/201911314

Brugsvejledning

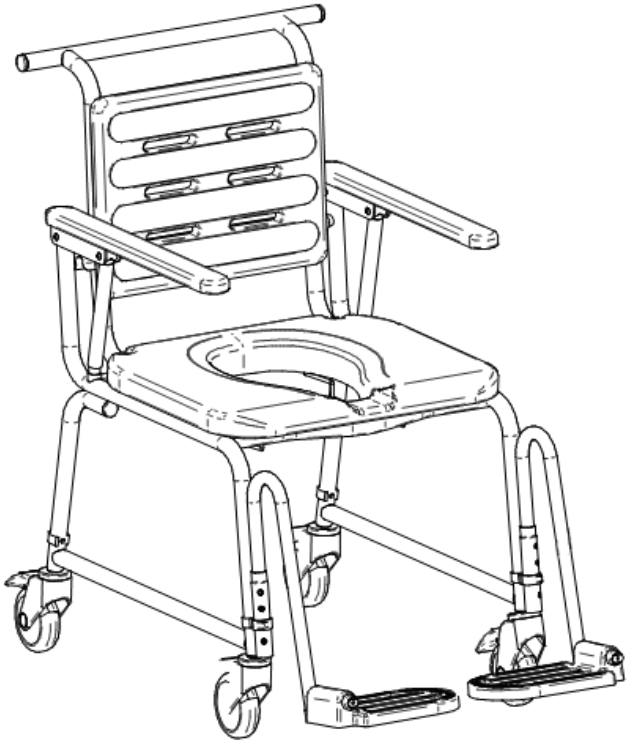

handicare

Læs disse instruktioner, før produktet tages i brug.
Opbevar denne brugsanvisning til fremtidig reference.

2013/06

Brugsanvisning

Denne brugsvejledning gælder for Combi stol med hjul, med og uden toiletspand og med og uden transportsæde. Brugsvejledningen gælder for modellerne standardhøjde, lav og mini samt den brede model
(undtagen Combi Tilt modeller)

Tilsigtet brug:

Den Combi stole er en stol med mange anvendelsesmuligheder, velegnet til semi-afhængige eller helt afhængige individer og dem, der har brug for hjælp med personlig hygiejne.

Fabrikeret udelukkende af rustfri materialer og komponenter, Combi omfatter 2 låsning og 3 rustfrit stål hjul. Stolen kan bruges som en kommode, et brusebad stol og en indendørs transport stol for uafhængig eller pårørende assisteret brug. Combi stolen har armlæn, der kan klappes sammen. Hvilket letter brugerens forflytning til eller fra en anden stol. Sædet, ryglænet og armlænet et lavet af sort polyuretan. Dette materiale er blødt og behangeligt og mindsker risikoen for at glide ned i stolen.

Montering – se tegning 1

Rammen:

Afmontér først clipsene fra rammen. Sæt derefter ryglænet ned i hullerne i rammen. Tryk begge clips gennem hullerne i røret. Tjek, at begge tappe på ryglænet er helt inde, og at begge clips er helt på plads. Når stolen anvendes over et toilet, skal ryglænet være afmonteret.

Justering og anvendelse – se tegning 1

Fodhviler:

For at indstille fodhviler fjernes clipsene en ad gangen. Vælg den ønskede position. Tjek, at benene er monteret i samme højde foran og i samme højde bagpå.
Flyt Clipsen som udgangspunkt til det næstnederste hul i holderen. Monter herefter fodhvileren på stolen, idet den sættes ned i holderen.

Alle 4 clips trykkes derefter tilbage i rammen. Sørg for, at clipsene placeres korrekt.

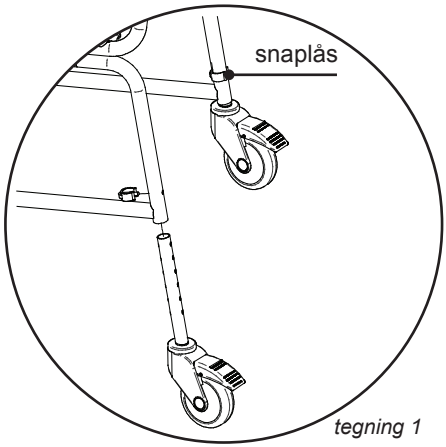

tegning 1

Bækkenophænget – se tegning 2:

Bækkenophænget kan bruges til et bækken med nøglehulsudskæring samt til runde bækkener eller spande.
Placér de to ender af bækkenophænget i hullerne bag på rammens tværstykke (A).
Når der bruges et bækken med nøglehulsudskæring, sættes de to kroge (B) i de inderste huller (C). Ved alle andre typer bækkener sættes krogene i de yderste huller (D). Bækkenophænget kan undlades, hvis der ikke er brug for bækken eller spand.
Bækkener må kun indsættes eller fjernes, når stolen ikke er i brug.

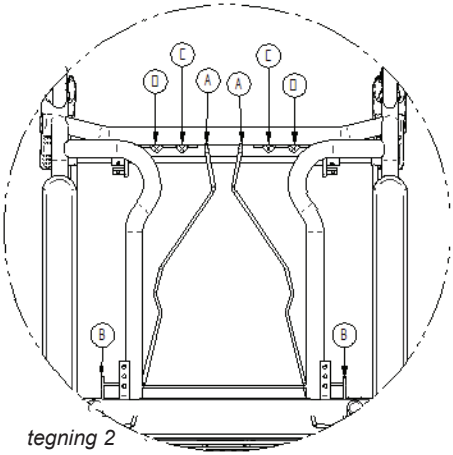

tegning 2

Højder indstillingsmuligheder - se tegning 3:

Combi stolens forreste hjul kan indstilles i 6 forskellige højder.
Ved re-positionering af clips på stoleben, kan Combi selvkørende justeres til 6 forskellige højder.
For at justere højden af stolen:
1. Fjern snaplås
2. Vælg én af de 6 positioner
3. Sæt snaplås.

Gentag for alle 4 ben.
VIGTIGT: Kontroller, at alle fire ben er den samme højde, og at alle de clips er indsat korrekt i rammen før brug.

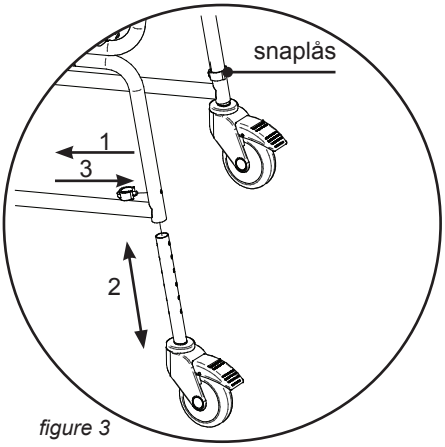

figure 3

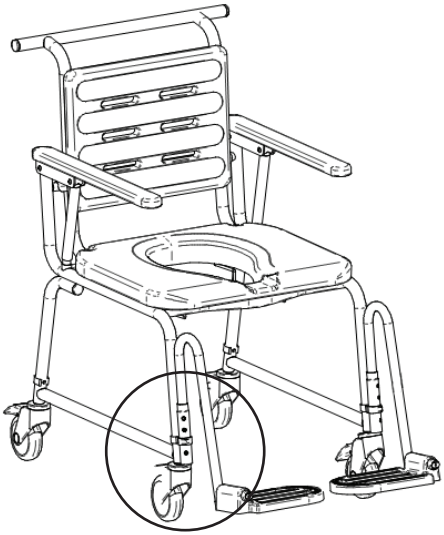

Vedligeholdelse og rengøring
For at sikre optimal funktion bør følgende tjekkes med regelmæssige mellemrum:

- Tjek og rens hjulene for støv og snavs.
- Tjek og rens bremserne for støv og snavs.
- Sørg for, at alle skruer og møtrikker er behørigt spændt.
- Sørg for, at alle clips sidder korrekt.

Stolen skal rengøres efter brug. Brug almindelige rengøringsprodukter uden slibemiddel eller ætsende stoffer. Brug af opløsningsmidler eller klor frarådes. Sæde og ryglæn kan tages af og rengøres. Polyuretan tåler vask op til 85 °C/ 3 minutter. Vær opmærksom på at delene monteres korrekt igen. Stolen kan desinficeres med desinfektionsmidler, der er godkendt af sundhedsmyndighederne. Det er meget vigtigt at være omhyggelig ved rengøring af stolen.

Genanvendelse
Følg ovenstående procedurer. Defekte eller slidte dele skal udskiftes.

ADVARSEL

- Maksimal belastning: standard og lav 150 kg, bred 200 kg.
- Tjek med regelmæssige mellemrum, at clipsene er i orden og sidder korrekt.
- Når Combi stolen ikke bruges til transport, anbefales det at låse hjulene.
- Stolen er kun beregnet til brug i kortere perioder.
- Combi stolen skal trækkes tilbage over tærskler. For at opnå optimale omsorgsperson ergonomi, bør skubbehåndtag være i albuehøjde.
- Brug altid Combi stol med armlæn på plads (foldet ned). Armlæn (og fodstøtter, hvis til stede) bør kun vippes op under overførsel til og fra stolen.
- Hvis hjulene tages af, er det vigtigt at sætte dem rigtigt på igen. Tjek, at benene er indstillet i samme højde fortil og i samme højde bagtil, så den passer til denne højde.
- Pas på, at deres hænder ikke er placeret under den bageste del af armlænet, hvor de kan komme i klemme.
- Stolen må kun bruges på en plan og jævn overflade.
- Isætning eller udtagning af bækken må kun ske, når stolen ikke er i brug.
- Justering af benene må kun foretages, når stolen ikke er i brug.
- Stil ikke stolen i direkte sollys, da sæde og ryglæn kan blive meget varme.
- Stik ikke fingrene i ryglænets afløbshuller eller tæerne i fodstøtternes afløbshuller, da de kan komme til at sidde fast.

Genindvinding
Stolen kan skilles ad i plastik- og metaldele. Plastikken kan sendes til forbrænding, og metallet kan genindvindes.

Garanti
2 års garanti på fabrikationsfejl på stellet. 7 års rustgaranti.

Liste med konfigurationer og tilbehør

Combi stol

201904314	Combi stol, standard
201903314	Combi stol, lav
201911314	Combi stol, bred

Tilbehør

200360004	Standard nakkestøtte
201130314	Ryglæn med blød polstring
201120040	Sæde med kip
200382004	Tryghedsbælte
201040314	Frontbøjle
201030310	Armlænslås
201070314	Kropsstøtte, standard, højre
201072314	Kropsstøtte, standard, venstre
201060004	Amputationsstøtte
201061004	Forlængerstykke til amputationsstøtte
200810004	Fodstøtte
200384004	Hæl rem
853100604	Sædelåg
853100034	Nøglehulsspand
853100033	Rund spand med låg, grå

Materialer

Rammen:	Rustfri stål
Overfladebelægning frame:	Pulverlakering
Sæde, Back Rest, armlæn:	Polyuretan (PUR)
Clips:	Chrome pin/Polypropylene

HANDICARE BATHROOM SAFETY
P.O. Box 70, NL-2640 AB Pijnacker, The Netherlands
T +31 (0)15 369 54 40, info.LS@handicare.com
www.handicare.com

Techniske Data

Total bredde x dybde:	Standard:	70 cm x 73 cm / 27.5” x 28.7”
	Bred:	80 cm x 73 cm / 31.4” x 28.7”
Hjul:	Ø 100 mm / 4”	
Baghjul:	Ø 24”	
Total vægt:	Standard:	22 kg / 48 lbs
	Bred:	23 kg / 50 lbs
Sædehøjdeindstill interval:	Standard:	50.5-63 cm / 19.9”-24.8”, justerbar
	Lav:	45.5-54.5 cm / 17.9”-21.5”, justerbar
	Bred:	50.5-63 cm / 19.9”-24.8”, justerbar
Sædebredde x dybde:	51 cm x 43.5 cm / 20” x 17.1”	
Sædehul, bredde x dybde:	21 cm x 31 cm / 8.2” x 12.2”	
Bredde mellem armlæn:	Standard:	43 cm / 17”
	Lav:	43 cm / 17”
	Bred:	53 cm / 20.8”
Armlæn, længde:	48 cm / 18,8”	
Armlæn, bredde:	5 cm / 2”	
Ryglæn, bredde x højde:	41 cm x 31 cm / 16,1” x 12,2”	
Total bredde x dybde:	Standard:	54 cm x 71 cm / 21.2” x 27.9”
	Lav:	54 cm x 71 cm / 21.2” x 27.9”
	Bred:	64 cm x 71 cm / 25.1” x 27.9”
Hjul:	Ø 100 mm / 4”	
Total vægt:	Standard:	20 kg / 44 lbs
	Lav:	20 kg / 44 lbs
	Bred:	21 kg / 46 lbs
Max. belastning:	Standard:	150 kg / 330 lbs
	Lav:	150 kg / 330 lbs
	Bred:	200 kg / 440 lbs

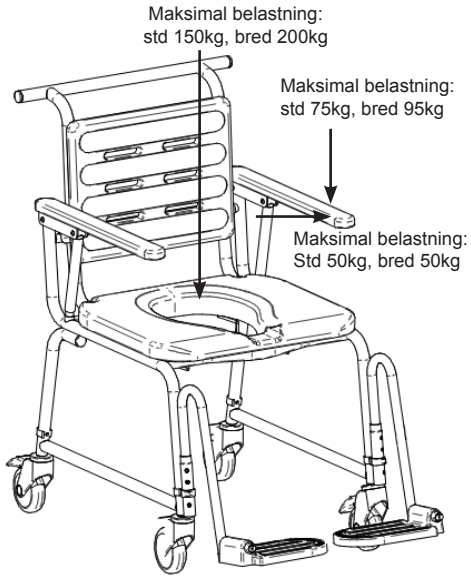

Kombi Stuhl

201903314/201904314/201911314

Bedienungsanleitung

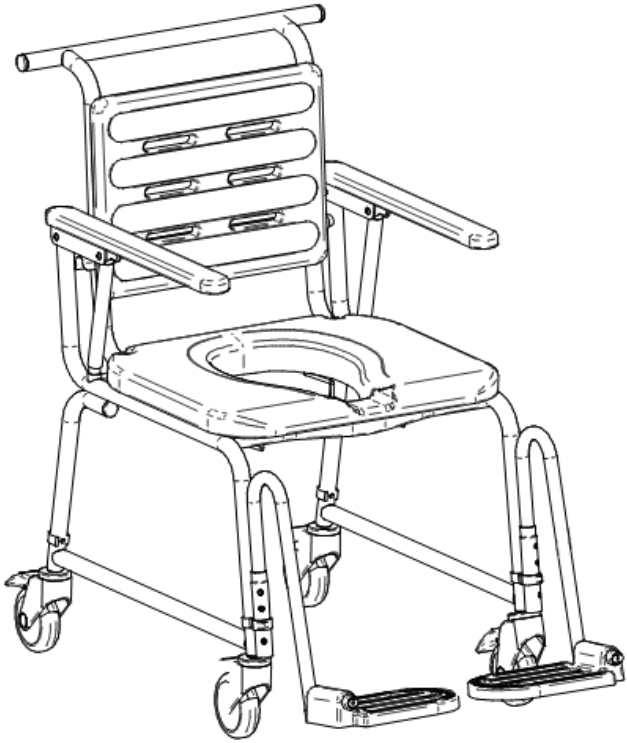

handicare

Bitte lesen Sie diese Anleitung, bevor Sie das Produkt verwenden.
Bitte behalten Sie diese Anleitung zum späteren Nachschlagen.

2013/06

Bedienungsanleitung

Gilt für Toiletten-Duschtransportlstühle mit 4 Rollen, mit oder ohne Topf und Abdeckpolster, Modell in Standardhöhe, niedriges Modell und extra niedriges Modell sowie breites Modell.

Vorgesehene Verwendung:

Der Toiletten-Duschtransportstuhl Kombi ist ein sehr vielseitiger nutzbarer Stuhl, für semi-abhängigen oder vollständig abhängig Einzelpersonen und diejenigen, die Hilfe bei der persönlichen Hygiene erfordern.

Komplett aus rostfreien Materialien und Komponenten hergestellt, enthält der Combi 4 Edelstahl Rädern. Der Stuhl kann als Toiletten- oder Duschstuhl und Transport im Innenbereich eingesetzt werden. Der Kombi Stuhl hat eine hochklappbare Armlehne, die das Umsetzen des Patienten aus oder in einen anderen Stuhl ermöglicht. Der Sitz, die Rückenlehne und die Armlehne bestehen aus schwarzem Polyurethan. Dieses Material ist weich und bequem, und es verringert das Risiko, im Stuhl hinunterzurutschen.

Montage – siehe Abbildung 1

Gestell Montage:

Entfernen Sie zunächst die Clips vom Gestell. Stecken Sie die Rückenlehne in die Löcher im Gestell. Drücken Sie beide Clips durch die Löcher ins Rohr. Achten Sie darauf, dass beide Rückenlehnen stifte komplett hineingeschoben und beide Clips vollständig eingerastet sind. Wenn der Stuhl als Nachtstuhl über einer Toilette verwendet wird, muss die Rückenlehne nicht montiert werden.

Räder:

Zur Einstellung der Höhe der Räder entfernen Sie nacheinander die Clips. Wählen Sie die gewünschte Position. Achten Sie darauf, dass die Beine sowohl vorne in der gleichen Höhe als auch hinten in der gleichen Höhe montiert sind.

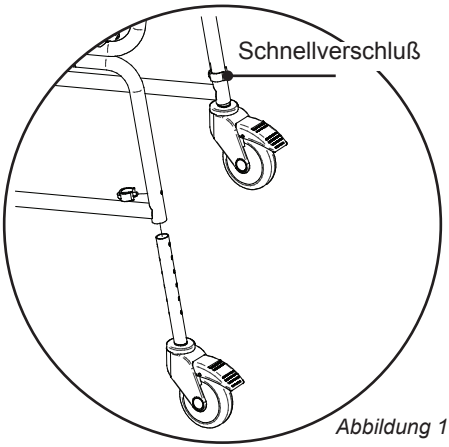

Abbildung 1

Halter für die Bettpfanne / Eimer – siehe Abbildung 2:

Der Halter für die Bettpfanne (Detail A) kann für Schlüssellochaussparung Bettpfannen, runde Bettpfannen und Eimer genutzt werden. Stecken Sie die beiden Enden des Bettpfannenhalters in die Löcher auf der Rückseite des Querträgers im Gestell (A). Bei Verwendung einer Schlüssellochaussparung Bettpfanne stecken Sie die beiden Haken (B) in die beiden inneren Löcher (C). Bei allen anderen Bettpfannen müssen die Haken in die beiden äußeren Löcher (D) gesteckt werden.
Der Bettpfannenhalter kann weggelassen werden, wenn weder Bettpfanne noch Eimer verwendet werden. Das Einsetzen oder Herausnehmen einer Bettpfanne darf nur erfolgen, wenn der Stuhl nicht besetzt ist.

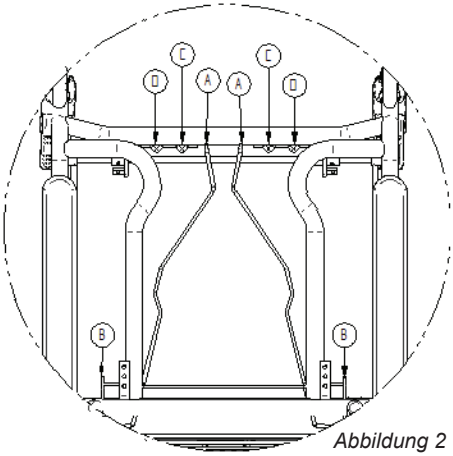

Abbildung 2

Höheneinstellung - siehe Abbildung 3:

Durch die Re-Positionierung Schnappverschlüssen an den Stuhlbeinen, kann der Kombi Stuhl Antriebsräder zu 6 verschiedene Höhen eingestellt werden.
Um die Höhe des Stuhls einstellen:
1. Entfernen schnapplock
2. Wählen Sie eine der 6 Positionen
3. Setzen schnapplock.

Wiederholen Sie dies für alle 4 Beine (2 vorne und 2 hinten Rollen).
WICHTIG: Prüfen Sie, ob alle vier Beine die gleiche Höhe haben und dass alle Schnappverschlüssen richtig in den Rahmen vor Gebrauch eingesetzt.

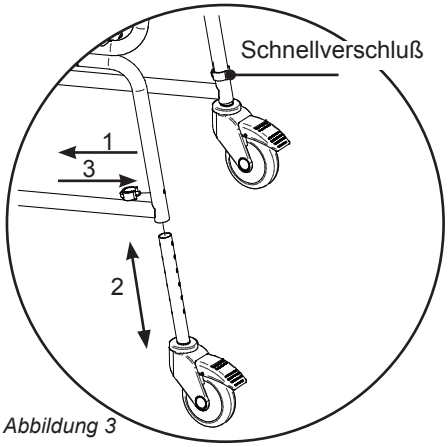

Abbildung 3

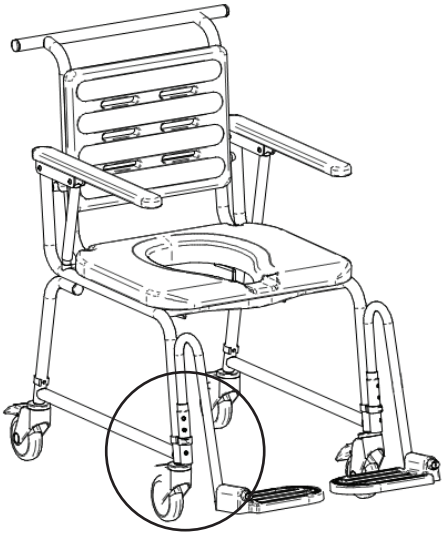

Wartung und Reinigung
TFür eine optimale Funktionsweise müssen die folgenden Punkte regelmäßig überprüft werden:

- Prüfen Sie die Räder auf Staub und Schmutz, reinigen Sie die Räder.
- Prüfen Sie die Bremsen auf Staub und Schmutz, reinigen Sie die Bremsen.
- Achten Sie darauf, dass alle Schrauben und Muttern richtig festgezogen sind.
- Achten Sie darauf, dass alle Clips korrekt eingesetzt sind.

Nach der Verwendung sollte der Stuhl gereinigt werden. Reinigen Sie ihn mit einem normalen Reinigungsmittel ohne scheuernde oder ätzende Bestandteile. Der Einsatz von Lösungsmitteln oder Chlor ist nicht zu empfehlen. Zum Reinigen können Polyurethansitz- und Rückenlehne abgenommen und in Wasser bis zu 85ºC/ 3minuten gesäubert werden. Darauf achten, daß die Teile wieder korrekt montiert werden. Der Stuhl kann mit Desinfektionsmitteln desinfiziert werden, die von den zuständigen Behörden zugelassen sind. Bei der Reinigung des Stuhls ist unbedingt vorsichtig vorzugehen.

Wiederverwendung
Die vorstehende Vorgehensweise befolgen. Defekte oder abgenutzte Teile sind auszuwechseln.

ACHTUNG

- **Maximale Belastbarkeit: Standard & Niedriges Modell Kombi Stuhl 150 kg, Breites Modell 200 kg.**
- Prüfen Sie regelmäßig, ob die Clips in gutem Zustand und korrekt eingesetzt sind.
- Wenn der Kombi Stuhl nicht zum Transport verwendet wird, sollten die Räder blockiert sein.
- Der Stuhl ist nur für die kurzzeitige Verwendung ausgelegt.
- Der Stuhl sollte rückwärts über Schwellen gezogen werden. Für eine optimale Ergonomie für Helfer sollten die Schiebegriffe an Ellbogen hoch sein.
- Wenn der Stuhl besetzt ist, müssen Armlehnen und Fußstützen heruntergeklappt werden. Die Armlehnen und die Fußstützen dürfen nur hochgeklappt werden, wenn der Benutzer vom Stuhl aufsteht oder sich hinsetzt.
- Wenn die Räder abgenommen wurden, müssen sie anschließend wieder korrekt montiert werden.
- Achten Sie darauf, dass sich Ihre Hände nicht unter der Hinter kante der Armlehne befinden, dort könnten Sie sich einklemmen.
- Der Stuhl darf nur auf einer glatten, ebenen Oberfläche verwendet werden.
- Die Beine dürfen nur dann eingestellt werden, wenn der Stuhl nicht besetzt ist.
- Die Bettpfanne darf nur dann eingesetzt oder herausgenommen werden, wenn der Stuhl nicht besetzt ist.
- Höheneinstellung des Stuhls nur, wenn nicht in Gebrauch.
- Stellen Sie den Stuhl nicht in die direkte Sonne, da Sitz und Rückenlehne heiß werden können.
- Stecken Sie keinesfalls Finger in die Abflussöffnungen der Lehne oder Zehen in die Abflussöffnungen der Fußstützen, denn Finger oder Zehen können stecken bleiben.

Beseitigung
Der Stuhl kann in Kunststoffteile und Metallteile zerlegt werden. Die Kunststoffteile können in Verbrennungsanlagen verbrannt werden, die Metallteile können recycelt werden.

Garantie
Zwei Jahre auf das Gestell. Sieben Jahre gegen Rost.

Liste von Konfigurationen und Zubehör

Kombi Stuhl

201904314	Kombi Stuhl standard modell
201903314	Kombi Stuhl niedriges modell
201911314	Kombi Stuhl breites modell

Zubehör

200360004	Kopfstütze Kombi Stuhl
201130314	Weiche Rückenlehne Standard – Kombi Stuhl
201120040	Sitz mit Vorwärtskantelung Kombi Stuhl
200382004	Sicherheitsgürtel Kombi Stuhl
201040314	Sicherheitsbügel Kombi Stuhl weiß-schwarz
201030310	Feststeller für Armlehne Kombi Stuhl
201070314	Seitenpelotte Kombi Stuhl-rechts
201072314	Seitenpelotte Kombi Stuhl-rechts
201060004	Amputationsstütze
201061004	Beinstützenverl. für amputationsstütze
200810004	Fuss-stützen Kombi Stuhl / paar
200384004	Wadengurt Kombi Stuhl
853100604	Abdeckpolster Kombi Stuhl schwarz
853100034	Topf & Deckel schlussellochaussp Kombi
853100033	Topf & Deckel rund Kombi Stuhl Sitzkante

HANDICARE BATHROOM SAFETY
P.O. Box 70, NL-2640 AB Pijnacker, The Netherlands
T +31 (0)15 369 54 40, info.LS@handicare.com
www.handicare.com

handicare

Materialien

Rahmen:	Edelstahl
Oberflächenbeschichtung Rahmen:	Pulverbeschichtung
Sitz, Rückenteil, Armlehnen:	Polyurethan (PUR)
Clips:	Chrome pin/Polypropylene

Technische Daten
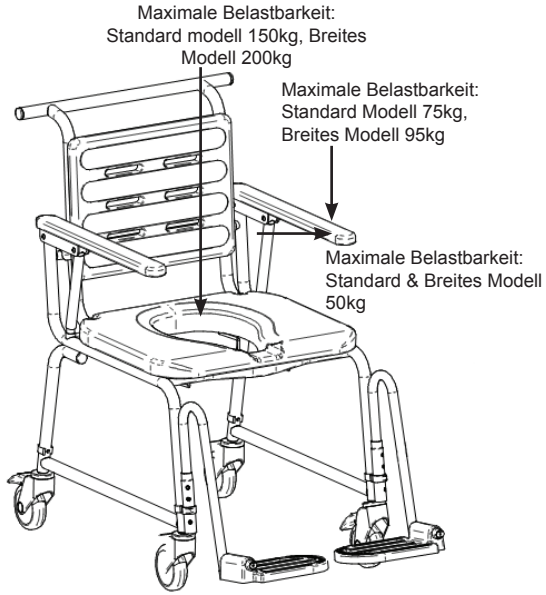
Sitzhöhe:	Standard:	50.5-63 cm / 19.9”-24.8”, einstellbar
	Niederig:	45.5-54.5 cm / 17.9”-21.5”, einstellbar
	Breit:	50.5-63 cm / 19.9”-24.8”, einstellbar
Sitz, Breite x Tiefe:	51 cm x 43.5 cm / 20” x 17.1”	
Toilettenöffnung, Breite x Tiefe:	21 cm x 31 cm / 8.2” x 12.2”	
Armlehnenlänge:	48 cm / 18,8”	
Armlehnenbreite:	5 cm / 2”	
Breite innerh. Armlehnen:	Standard:	43 cm / 17”
	Niedrig:	43 cm / 17”
	Breit:	53 cm / 20.8”
Rückenteil, Breite x Höhe:	41 cm x 31 cm / 16,1” x 12,2”	
Breite x Tiefe:	Standard:	54 cm x 71 cm / 21.2” x 27.9”
	Niedrig:	54 cm x 71 cm / 21.2” x 27.9”
	Breit:	64 cm x 71 cm / 25.1” x 27.9”
Räder:	Ø 100 mm / 4”	
Gewicht:	Standard:	20 kg / 44 lbs
	Niedrig	20 kg / 44 lbs
	Breit:	21 kg / 46 lbs
Max. Belastbarkeit:	Standard:	150 kg / 330 lbs
	Niedrig:	150 kg / 330 lbs
	Breit:	200 kg / 440 lbs